Croma 100
Душевой набор Croma 100 Multi/Ecostat 1001 SL Combi 0,90 м, ½’
Поверхности : **хром** Артикульный номер: **27085000**

Описание

Характеристики

- тип струи: Rain, струя Mono, массажная струя
- переключение типов струи с помощью вращающегося душевого диска
- Регулируемый крепеж под углом 90° перемещается вправо и влево, вверх и вниз
- максимальный расход воды (при 3 бар): 19 л/мин
- пластина для выравнивания плитки (серая)

Состоит из

- Термостат для душа Ecostat 1001 SL, BM, ½’ (#13261XXX)
- Душевой набор Croma 100 Multi/Unica’C 0,90 м, ½’ (#27774XXX)

Технология

Продукт
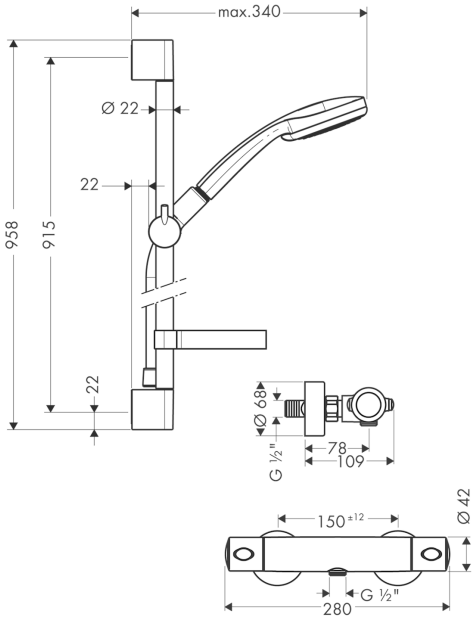
Чертеж