SCARABEO

# Scheda Tecnica - Technical Card

## CONCERTO

### Da appoggio - Supported basin

### Art. 8016 48 X 51 cm Kg 13

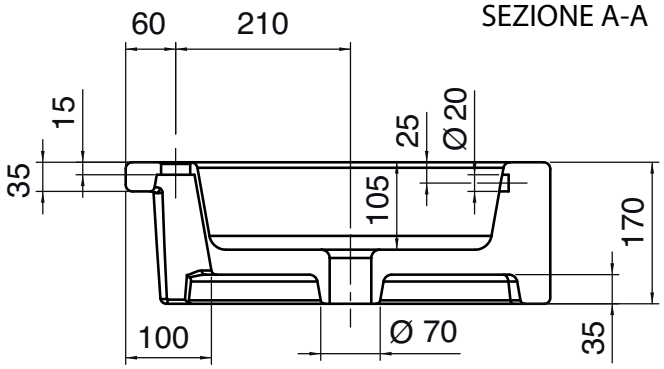


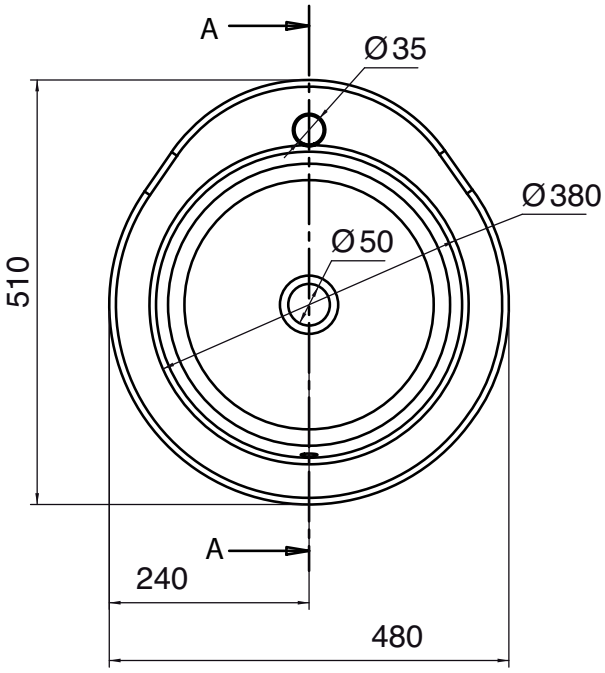


Le misure riportate sono soggette alle usuali tolleranze specifiche del materiale, quindi ci riserviamo il diritto di modificare le forme o le dimensioni senza alcun preavviso