Raindance Select
Raindance Select S 300 2jet Showerpipe, ½’
Поверхности : **хром** Артикульный номер: **27133000**

Описание

Характеристики

- верхний душ Raindance Select S 300 2jet
- размер душевого диска: 300 мм
- тип струи: RainAir (дождевая струя, обогащенная воздухом), Rain
- удобное переключение типов струи с помощью кнопки Select
- расход воды для струи RainAir (при 3 бар): 15 л/мин
- расход воды для струи Rain (при 3 бар): 15 л/мин
- поверхность душевого диска в двух вариантах: хром или белый
- длина держателя для душа: 460 мм
- поворотный держатель для душа
- термостат Ecostat Comfort
- предохранительный ограничитель при 40°C
- регулируемый ограничитель температуры горячей воды
- пользовательское управление посредством вращения рукоятки
- вид монтажа: наружный монтаж
- регулируемое по высоте крепление ручного душа

Состоит из

- Шланг Isiflex 1,60 м, ½’ (#28276XXX)
- Ручной душ Raindance Select S 120 3jet (#26530XXX)

Технология

Продукт
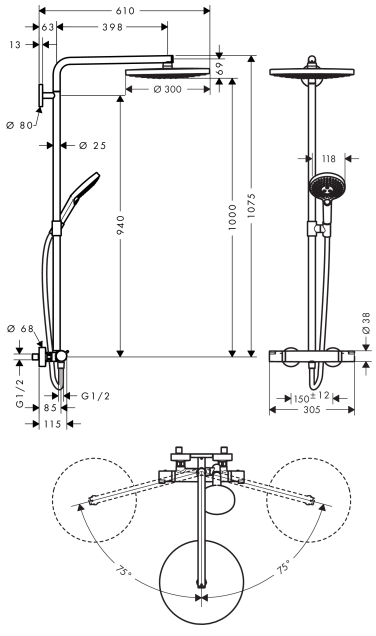
Чертеж